>> go
100% gurtreinigung
WANGGO
TECHNIK

Alle verschiedenen Abstreifsysteme sind über unser umfangreiches Lager Just in time lieferbar.

Produktqualität und Service spielen bei uns die größte Rolle. Wir sind auch beim Einbau der Systeme gerne mit unserem Serviceteam behilflich.

Mehr erfahren?
Go **wanggo-technik.at**

Hauptabstreifer 4

- Hauptabstreifer standard
- Hauptabstreifer premium

Trommelabstreifer 10

- Trommelabstreifer standard
- Trommelabstreifer premium

Spezialreinigung 14

- Abstreiferhalterung klappbar
- Abstreifer für Innengurte
- Bürstenreinigung für Steilfördergurte
- Gurt-Zentrierstation
- Abstreifgummi 2-farbig

>> haupt-abstreifer

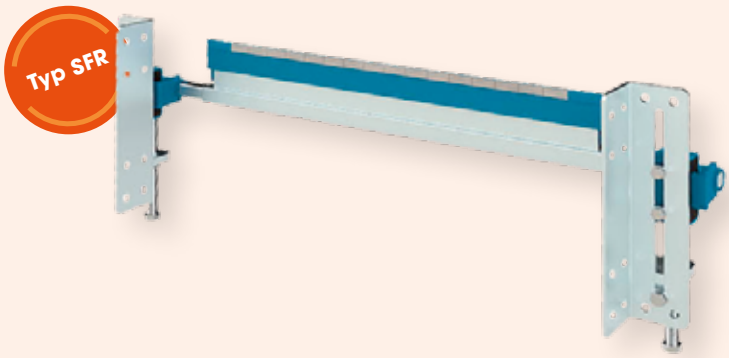

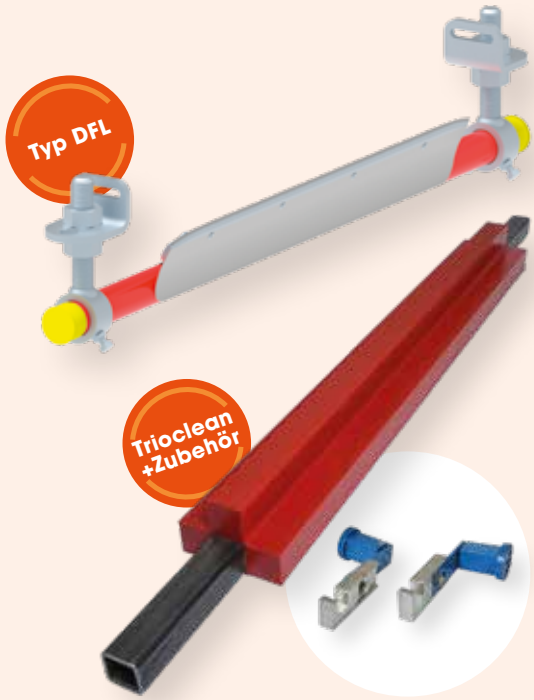

hauptabstreifer standard

Die günstige Alternative für Förderanlagen bis 2.000 mm Gurtbreite

Unsere standard-Fördergurtabstreifer stellen eine kostengünstige Alternative zu den premium-Modellen dar und werden in Förderanlagen mit Gurtbreiten von 400 – 2.000 mm eingesetzt. Sie bieten ein ausgewogenes Gesamtpaket aus Robustheit, Leistung und Preis. Für stärkere Beanspruchungen und größere Gurtbreiten empfehlen wir den Einsatz unserer premium-Fördergurtabstreifer.

Vorteile

- **kompakt und kostengünstig**
- **wartungsarmes Reinigungssystem**
- **lange Standzeiten**
- **Einsatz -40° bis 150°**
- **wenige Einzelteile**
- **schnelle Montage möglich**
- **geringe Einbauhöhe**
- **hohe Reinigungsleistung**

Technische Details

Gurtbreite:	400 – 2.000 mm
Abstreifleisten:	PU- und Hartmetall-Schaber
Sonstiges:	spezielles Funktionsprinzip konzentriert die Reinigungskraft auf die Gurtmitte auswechselbare Abstreifleiste materialabweisende Konstruktion auf Konstruktionsbreite einstellbar Abstreifleiste in 45° oder 90° Winkel zum Gurt

Mehr Infos auf unserer Website:
www.wanggo-technik.at/de/gummitechnik/abstreifsysteme.html

hauptabstreifer premium

Für überragende und langanhaltende Ergebnisse

Durch den optimalen Andruck ermöglichen die premium-Abstreifer eine optimale Gurtreinigung auch bei breiten Förderbandgurten und hohen Belastungen. Die spezielle Formgebung der Hartmetall-Schaber stellt sicher, dass der Gurt segmentweise und äußerst effektiv gereinigt wird. Die besonders hochwertige Verarbeitungs- und Materialqualität steigert die Langlebigkeit der Hauptabstreifer und optimiert die Standzeiten Ihrer Anlage dauerhaft.

Vorteile

- **unkompliziert bei Wartung und Montage**
- **geringer Platzbedarf, leicht und kompakt**
- **gurtschonend durch flexible Komponenten**
- **wartungsarmes System mit optimalen Standzeiten**
- **leistungsstarkes Abstreifen**
- **sehr hohe Reinigungsleistung**
- **hohe Variabilität und Effizienz**

Mehr Infos auf unserer Website:
www.wanggo-technik.at/de/gummitechnik/abstreifsysteme.html

Nutzen Sie unsere optimierte Produktion.

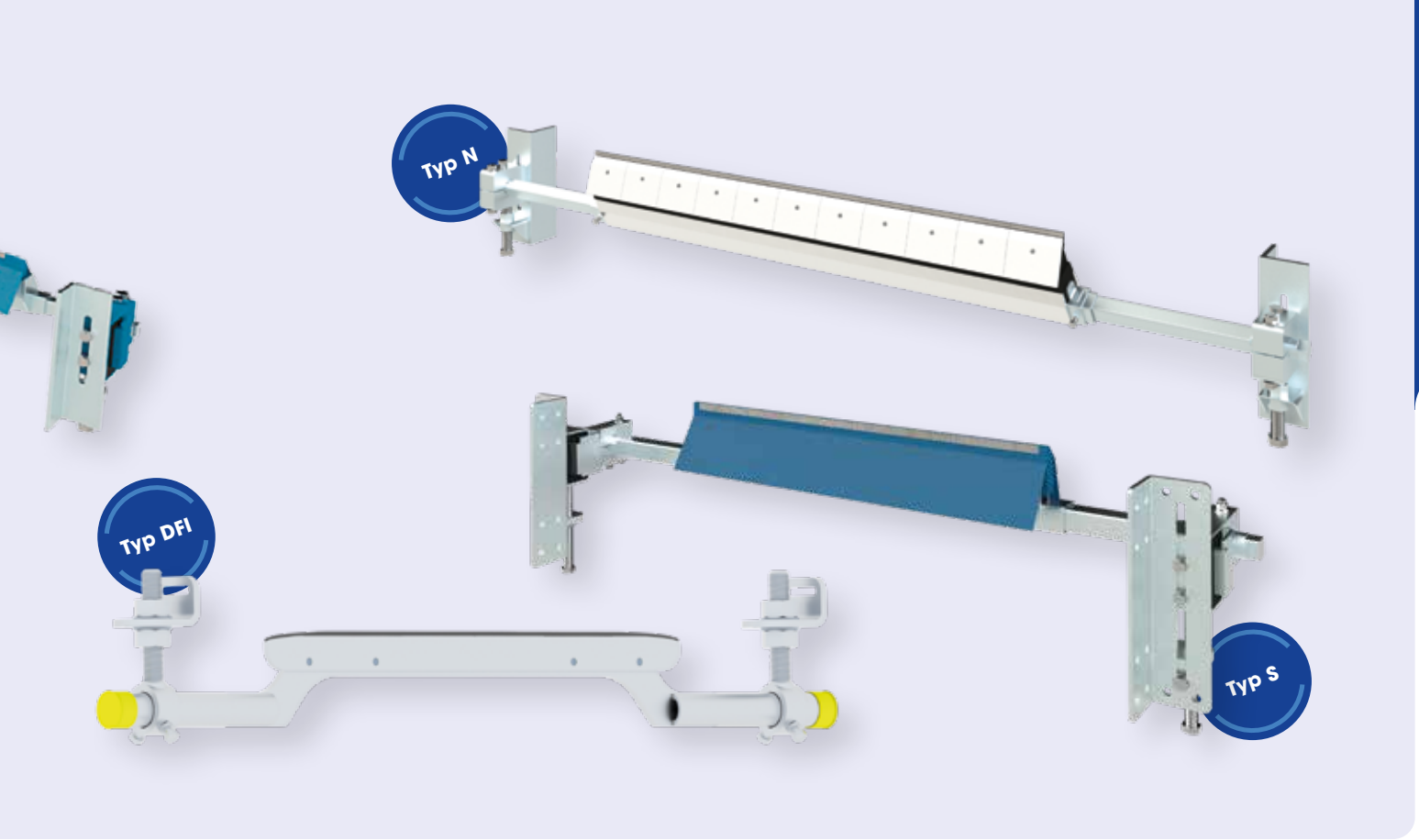

Technische Details

Gurtbreite:	400 – 2.200 mm
Abstreifleisten:	Hartmetall-Schaber
Sonstiges:	neu patentierte Wirkprinzipien verstärkte Konstruktion robuste Abstreifermodelle für raue Einsatzbedingungen Konzentration der Abstreifleistung auf Gurtmitte Abstreifer im 90° Winkel (zum Gurt)

Mehr erfahren? Go **wanggo-technik.at**

Keep the future moving.

Top modernisierte Produktion in Eferding
Go wanggo-technik.at
Mehr Infos zu unserer neuen Produktion
in Eferding inkl. 3D Animation:
www.wanggo-technik.at
WANGGO

>> trommel-abstreifer

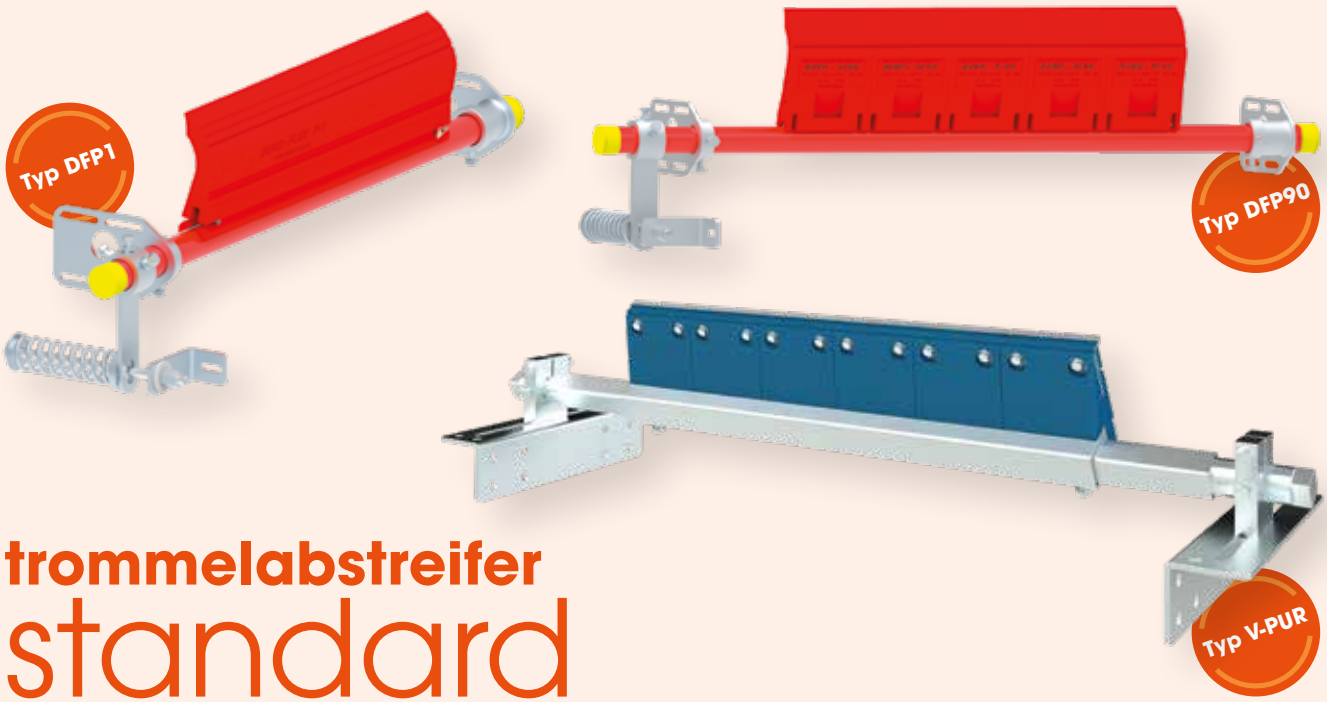

trommelabstreifer standard

Für gründliche und kontinuierliche Reinigung

Die standard-Trommelabstreifer von Wanggo erzielen dank geschickter Materialkompositionen eine gute Reinigungsleistung. Polyurethan-Segmente nehmen Vorspannung auf. Sie kompensieren aber auch Schläge und Stöße, die durch Endlosverbindungen und Fehlstellen im Gurt verursacht werden. Dadurch wird eine äußerst schonende und kontinuierliche Gurtreinigung erreicht.

Vorteile

- **flexible Elemente für schonende Gurtreinigung**
- **Einsatz -30° bis 80°**
- **hoher Reinigungseffekt**
- **kostengünstig**

Technische Details

Gurtbreite:	400 – 2.000 mm
Abstreifleisten:	PU- und Hartmetall-Schaber
Sonstiges:	flexible Konstruktionskomponenten solide Gesamtkonstruktion auswechselbare Elemente

Mehr Infos auf unserer Website:
www.wanggo-technik.at/de/gummitechnik/abstreifsysteme.html

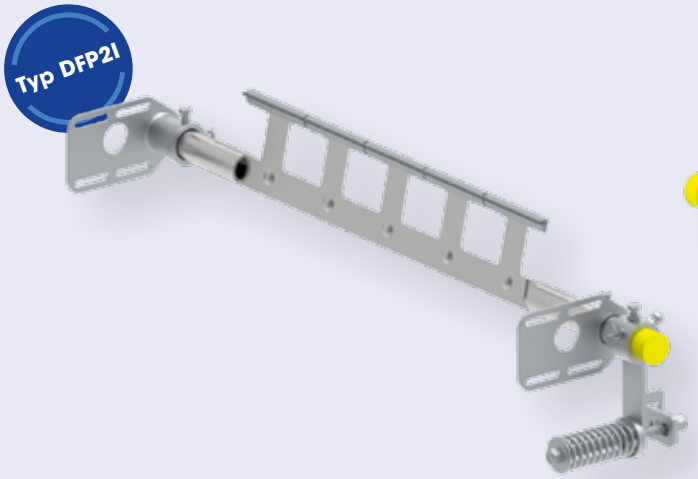

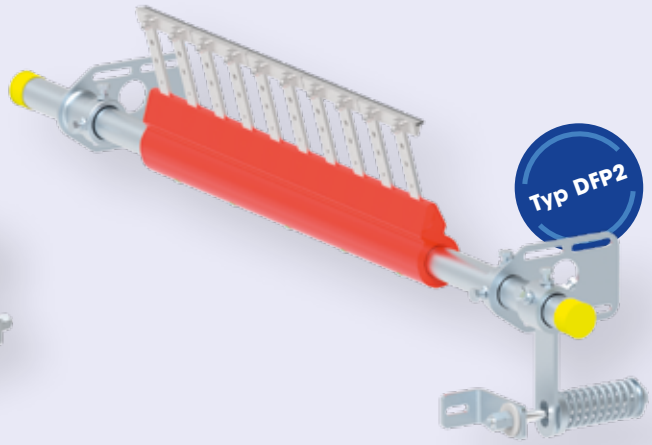

trommelabstreifer premium

Für den Einsatz unter rauen Betriebsbedingungen

Unter rauen Einsatzbedingungen laufen die premium-Trommelabstreifer zur Höchstform auf. Besonders massive Polyurethan-Segmente werden auf einer stabilen Unterkonstruktion linear angeordnet. Lange Standzeiten und eine exzellente Reinigungsleistung werden durch starke Hartmetallschaber gewährleistet. Für eine optimale Reinigungsleistung in der Mitte des Gurtes werden seitlich angeordnete Federelemente und Gummi-Federelemente eingesetzt, die zudem Schläge und Stöße durch Fehlstellen im Gurt und Endlosvulkanisationen absorbieren.

Vorteile

- **sehr hoher Reinigungseffekt**
- **benötigen nur wenig Einbauraum**
- **stabile Konstruktion für rauen Betrieb**
- **wartungsarmes System**
- **geringer Platzbedarf**
- **auswechselbare Hartmetallschaber**

Mehr Infos auf unserer Website:
www.wanggo-technik.at/de/gummitechnik/abstreifsysteme.html

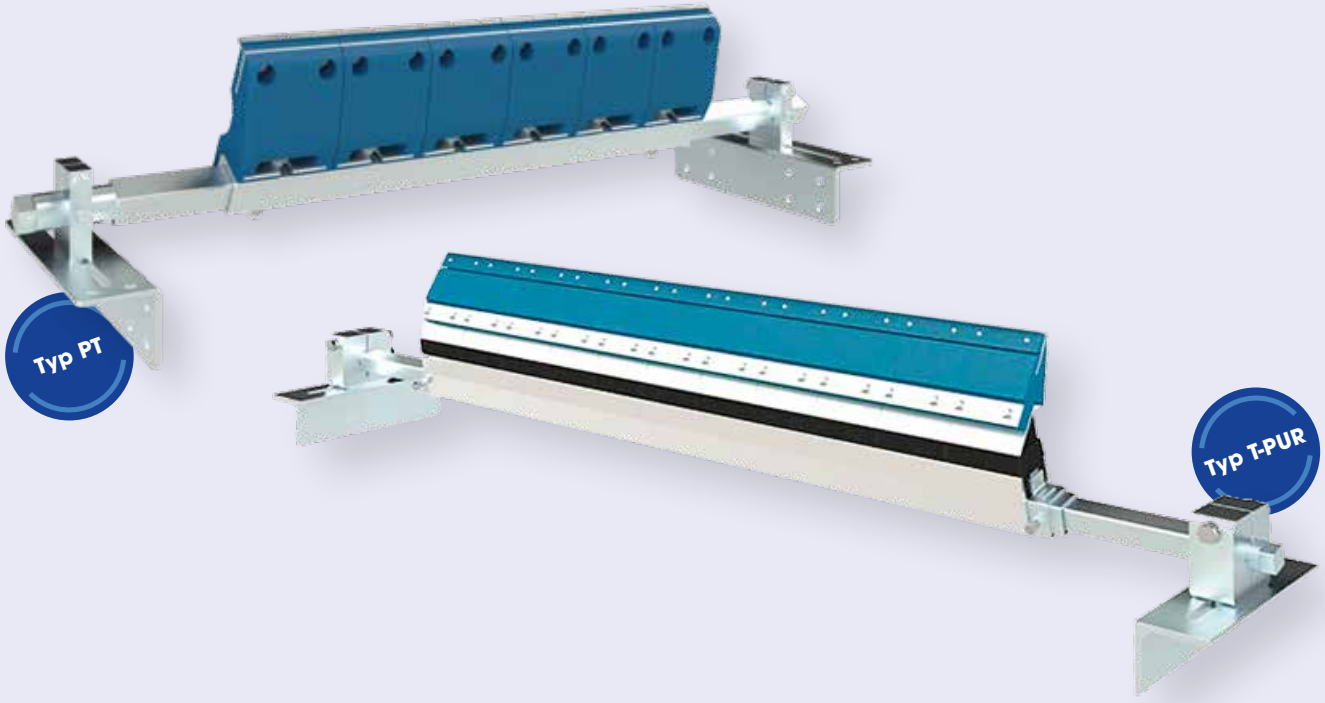

Technische Details

Gurtbreite:	400 – 2.000 mm
Abstreifleisten:	Hartmetall-Schaber
Sonstiges:	massive Konstruktion einfach montierbar und justierbar lange Standzeiten auswechselbare Einzelteile gurtschonend dank flexibler Komponenten

Mehr erfahren? Go **wanggo-technik.at**

>> spezial-reinigung

abstreiferhalterung klappbar

Für vereinfachtes Handling

Mit abklappbaren Abstreiferhalterungen können Förderbänder und Abstreifer mit Minimalaufwand vorrübergehend getrennt werden. Das per Hebel durchführbare Abklappen der Abstreifer ermöglicht den freien Zugang zu Band und Abstreifer auch bei schwer zugänglichen Anlagen und vereinfacht dadurch Montage, Austausch und Reinigung der entsprechenden Elemente. Dank der stabilen Grundkonstruktion und der guten Justierbarkeit bleibt die Abtsreifleistung des Abstreifers konstant präzise und gleichmäßig.

Vorteile

- **unkopmlizierte Montage**
- **einfaches Abklappen und Anstellen per Hebel**
- **vereinfachte Reinigung**
- **gute Justierbarkeit**
- **geringer Platzbedarf**

Technische Details

Sonstiges:

- erleichtert die Reinigung
- sehr einfache Montage
- wenige Bauteile

Mehr Infos auf unserer Website:
www.wanggo-technik.at/de/gummitechnik/abstreifsysteme.html

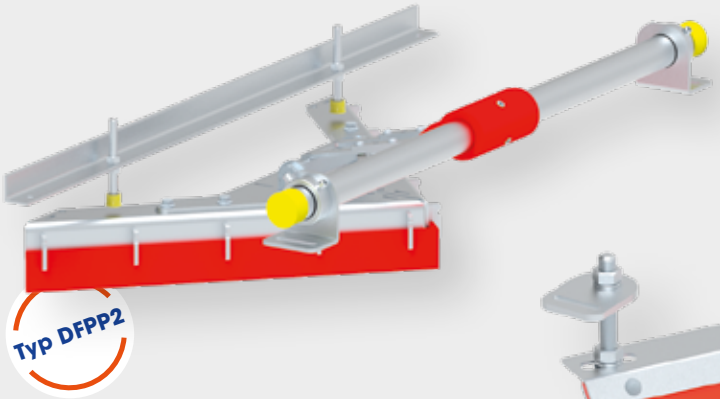

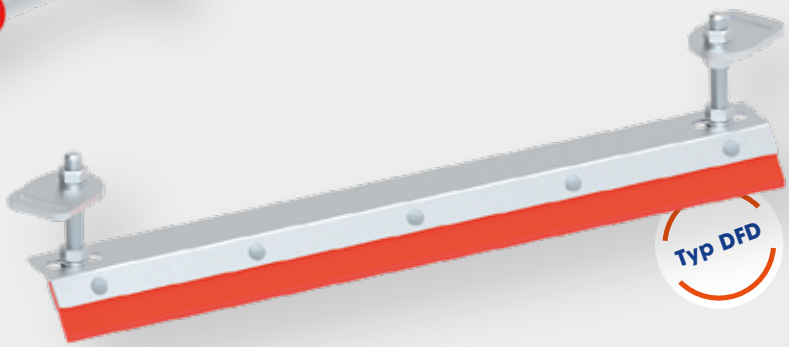

abstreifer für Innengurte

Für den richtigen Winkel

Die Innengurtabstreifer reinigen den Innengurt effizient, beseitigen überschüssiges Material je nach Winkel gezielt auf einer oder gleichmäßig auf beiden Förderbandseiten und schützen gleichzeitig die Trommel vor übermäßigem Verschleiß. Die Abstreifelemente aus Polyurethan sorgen zudem für die perfekte Reinigung des Untertrums.

Vorteile

- **Entladung der Rückstände einseitig oder gleichzeitig zu beiden Bandseiten**
- **geringere Überlastung**
- **innovative Gestaltung**
- **vereinfachter Austausch der Modulelemente**
- **Einstellen des Winkels für gleichmäßige Druckverteilung zwischen Kante und Seiten des Abstreifelements**

Technische Details

Gurtbreite:	400 – 1.600 mm
Abstreifleisten:	PU-Schaber
Sonstiges:	einfache Montage hohe Wirksamkeit kompatibel mit mechanischen Verbindern

Mehr Infos auf unserer Website:
www.wanggo-technik.at/de/gummitechnik/abstreifsysteme.html

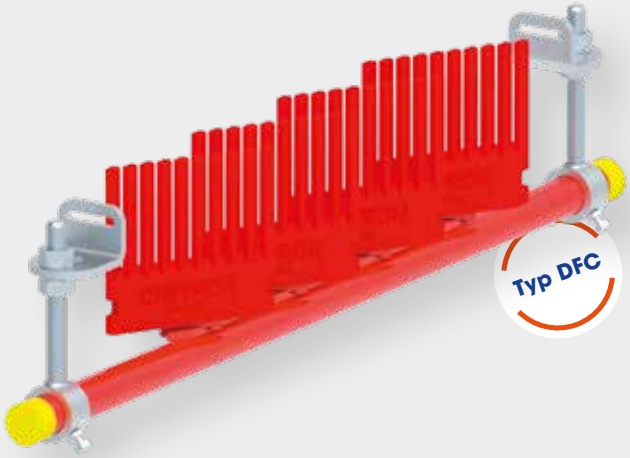

bürstenreinigung für Steilfördergurte

Für die nötige Neigung

Die Chevron Bandabstreifer wurden speziell für die professionelle Reinigung von stark geneigten Förderbändern mit Stollen entwickelt. Die flexiblen Bürstenelemente passen sich dabei den Stollen materialschonend an, beseitigen überschüssige Rückstände aber dennoch effizient. Die Montage und der Austausch der Bürsten gestalten sich besonders unkompliziert.

Vorteile

- **rascher Austausch**
- **innovative Gestaltung**
- **kompakte Bauweise**
- **gurtschonende Reinigung**

Technische Details

Gurtbreite:	650 – 1.200 mm
Abstreifleisten:	PU- und NYLON-Bürsten
Sonstiges:	geringe Einbauhöhe speziell für Förderbänder mit Stollen

Mehr Infos auf unserer Website:
www.wanggo-technik.at/de/gummitechnik/abstreifsysteme.html

gurt zentrierstation

Zubehör

Optimierte Qualität, made in Germany.

Die innovative Gurtzentrierstation von Wanggo lenkt schieflaufende Fördergurte permanent und absolut zuverlässig. Die direkte und verzögerungsfreie Gurtführung verhindert sofort jeden aufkommenden Schieflauf. Dabei wird das bewährte System der konischen Außenrollen in einer neu konzipierten und äußerst robusten Unterkonstruktion fortgesetzt, was zu einer besonders stabilen Muldungseinstellung, einer robusten Teleskopanpassung, vereinfachter Montage ohne Anheben des Gurts und besonders flexibler Einsetzbarkeit führt.

Vorteile

- **perfekte Gurtführung ohne Verzögerung**
- **stabile und robuste Konstruktion**
- **lange Standzeiten durch verschleißfeste Materialien**
- **vielseitig einsetzbar**
- **montagefreundliche Konstruktion**

Technische Details

Gurtbreite:	500–1.800 mm (Untergurt) / 500–1.600 mm (Obergurt)
Sonstiges:	Polyurethanreibbeläge als einteilige Hülsen geriefte Hülsen der konischen Rollen für eine perfekte Gurtführung robuste Ausführung der Muldungseinstellung montagefreundliches Einsetzen der Rollen von vorn stabile Teleskopierung auf Anlagenbreite

Mehr Infos auf unserer Website:
www.wanggo-technik.at/de/gummitechnik/anlagenbauteile.html

abstreifgummi 2-farbig

Für optimale Ergebnisse

- Abstreifgummi in speziell abgestimmtem Aufbau zur Fördergurtreinigung
- lieferbar als Rollenware oder als Zuschnitt exakt nach Ihrem Bedarf
- schwarz: ca. 70 Shore A, abriebfest, kerb- u. reißzäh
- grün: ca. 55 Shore A, weichere Zwischengummierung zur Dämpfung von mechanischer Beanspruchung

24/7/365 service

Für Ihre Zufriedenheit geben wir 300%

go 100% Wanggo Service

Unser Serviceteam ist 24 Stunden einsatzbereit an 365 Tagen im Jahr. Wir reden nicht nur übers Service, wir leben es!

go 100% Fördergurt Kompetenz

Gurtmontagen, Endlosverbindungen, Wartung und Reparaturen sind unsere Kompetenzen. 2000 m² Förderbandlager ist Ihre Sicherheit, dass Wanggo Ihren Gurt hat.

go 100% Expertise Anlagenbauteile

Sie benötigen ein Ersatzteil. Wir haben es. Just in time für Sie verfügbar. Rollen- und Abstreifsysteme, Förderbandrollen, Trommeln, Trag- und Lenkstationen, Aufgabeplatten Sanpro, u.v.m warten auf Sie.

>> go 100% 24/7/365 Service

kontakt

WANGGO Gummitechnik GmbH.
Freistädter Straße 401, A-4046 Linz

Geschäftsleitung, Verwaltung, Vertrieb, Telefonservice
Freistädter Straße 401, A-4046 Linz
Tel.: +43 732 73 23 611 - 0
Fax: + 43 732 - 73 23 61 199
E-Mail: gummitechnik@wanggo.at

Technik-Lager und Detailverkauf
Freistädter Straße 401, A-4046 Linz
Tel.: +43 732 73 23 611 - 0
Fax: + 43 732 - 73 23 61 199
E-Mail: gummitechnik@wanggo.at

Standort Eferding:
Fördergurt-Fertigung- und Service
Goldenberg 16, A-4070 Eferding
Tel.: +43 7272 - 26 39
Fax: + 43 732 - 73 23 61 199
E-Mail: technik-service@wanggo.at

Fördergurt-Service Hotline
Montag 07:00 h bis Freitag 16:00 h:
+ 43 7272 - 26 39

Außerhalb der Geschäftszeiten:
Montag bis Donnerstag ab 16:00 h erhalten Sie Auskunft über Tonband bzgl. der Bereitschaft.
Freitag ab 16:00 h bis Montag 07:00 h:
+43 664 - 54 44 590

Ihre Ansprechpartner finden Sie auf:
www.wanggo-technik.at

FÖRDERGURTE

Wir fördern Ihre Produktion mit Effizienz. Mit Gummi- und Kunststoff-Fördergurten in jeder Breite und Ausführung sichern wir Ihnen Förderleistungen exakt nach Ihren Anforderungen.

FÖRDERGURTSERVICE 24/7/365

Auch durch die sorgfältigste Wartung der Anlage können Störfälle nicht gänzlich ausgeschlossen werden. Unser Serviceteam steht Ihnen rund um die Uhr an 365 Tagen im Jahr zur Verfügung.

FÖRDERANLAGENBEGEHUNGEN, ABSTREIFERSERVICE

Vorsicht ist die Mutter Ihrer Anlage. Unsere Spezialisten kontrollieren regelmäßig den Zustand vom Fördergurt, Tragrollen und –stationen und Gummileisten.

ANLAGENBAUTEILE

Bei uns dreht sich alles um Ihre Anlage. Deshalb spielen Produktqualität und Service bei uns die größte Rolle. Ein Anruf genügt und clevere Lösungen sind sofort im Anrollen.

VERSCHLEISSSCHUTZ

Wo Materialien gefördert werden, entsteht Verschleiß. Durch den Einsatz der richtigen Materialien an der Anlage kann der Verschleiß enorm reduziert werden.

UND MEHR

- **Antriebstechnik**
- **PERMA Schmiersysteme**
- **Selastik Gummi-Metall-Puffer**
- **Schutzbekleidung - PSA**